TERMINAL TIPO U
A1- ESCALA: 1/5
A3- ESCALA: 1/10

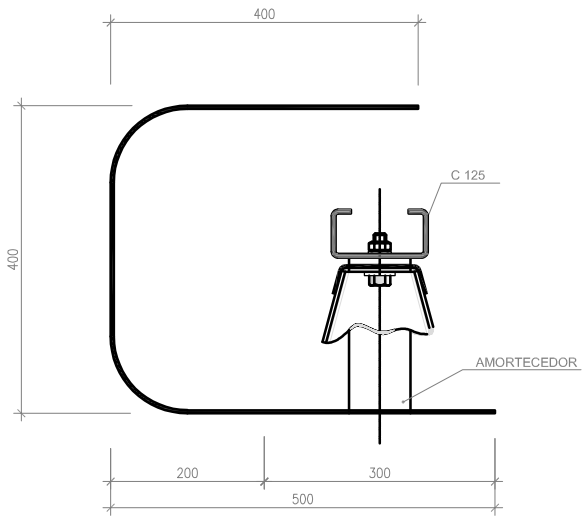

PLANTA

TERMINAL PADRÃO
A1- ESCALA: 1/5
A3- ESCALA: 1/10

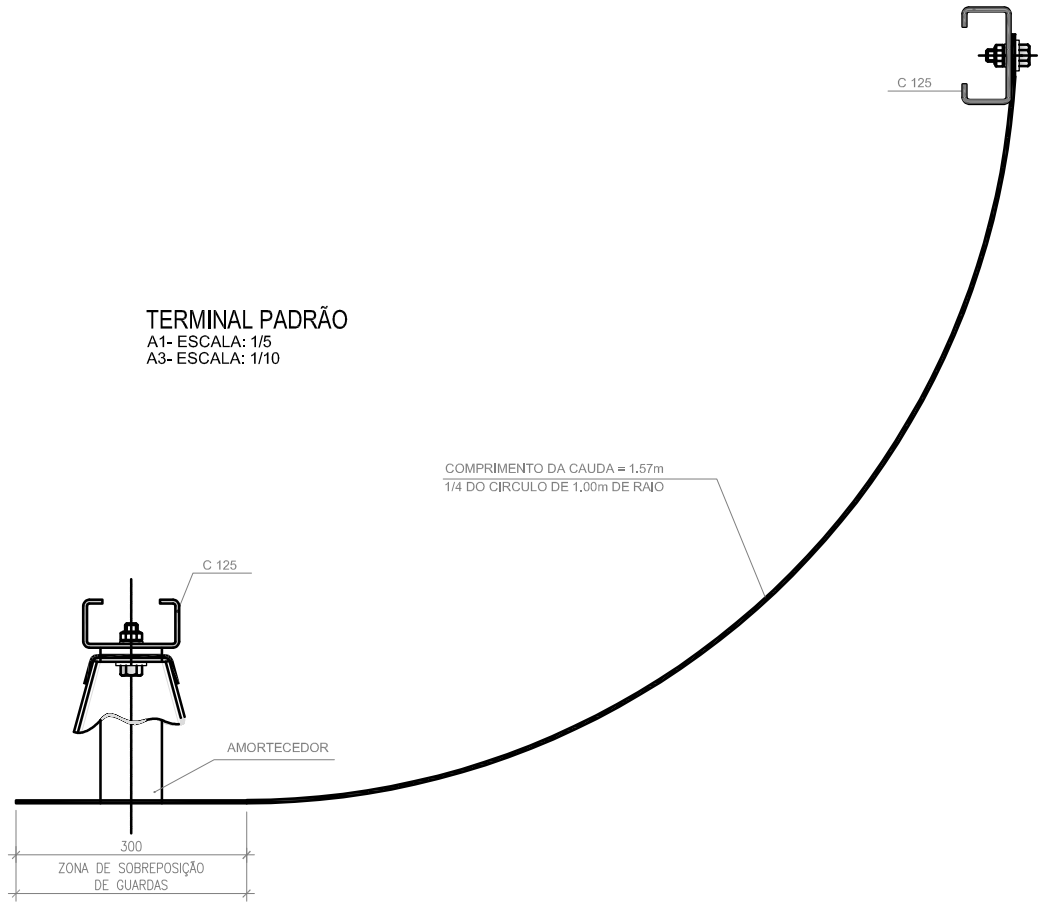

PLANTA

GUARDA DE SEGURANÇA E AMORTECEDOR COM SAIA METÁLICA (ÉCRAN)
A1- ESCALA: 1/5
A3- ESCALA: 1/10

TIPO A

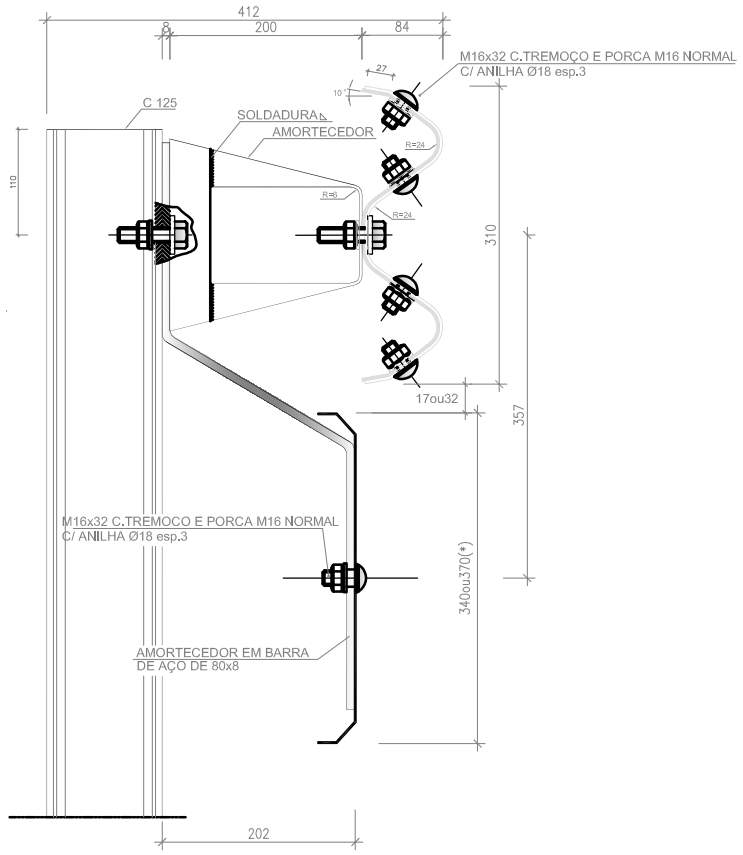

(*)
No caso da existêncla de lancls, passelos ou outro motlvo
que o justifique, poderá a altura total da secção ser de apenas 310mm

AMORTECEDOR DE SAIA METÁLICA
A1- ESCALA: 1/5
A3- ESCALA: 1/10

TIPO A

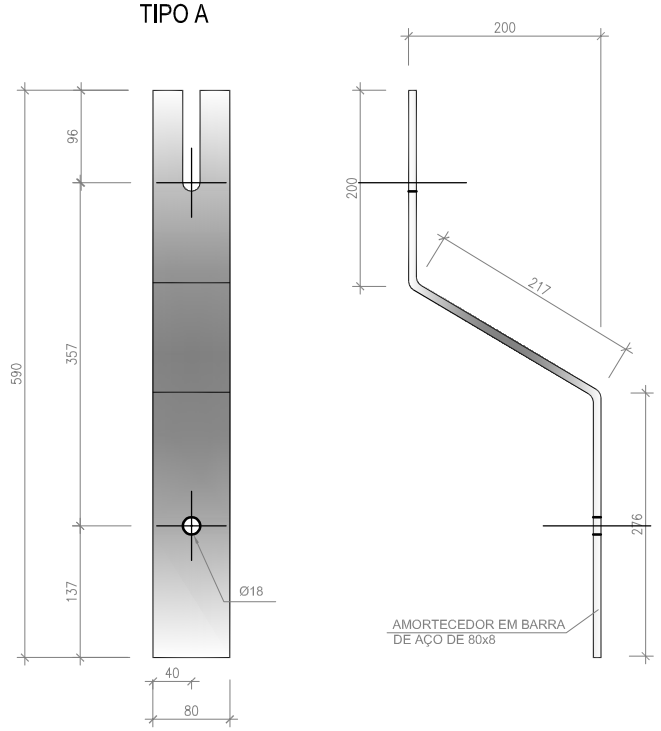

Região Autónoma da Madeira – Governo Regional	Secretaria Regional de Equipamentos e Infraestruturas	DIREÇÃO REGIONAL DE ESTRADAS	Projeto: **REQUALIFICAÇÃO DA REDE VIÁRIA REGIONAL - ZONA LESTE PAMUS- FASE II**	Proj.: 2 / Colab.: 2 / Des.: 2 / Verif.: 1 / Aprov.: Rev. DATA DESCRIÇÃO DA REVISÃO	Escalas: As indicadas	Especialidade: SINALIZAÇÃO E EQUIP. DE SEGURANÇA Designação: DISPOSITIVOS DE PROTEÇÃO A MOTOCICLISTAS PORMENORES	207 0 A Nº Desenho Rev. Versão Data: 05/2022